■ 平面図・断面図

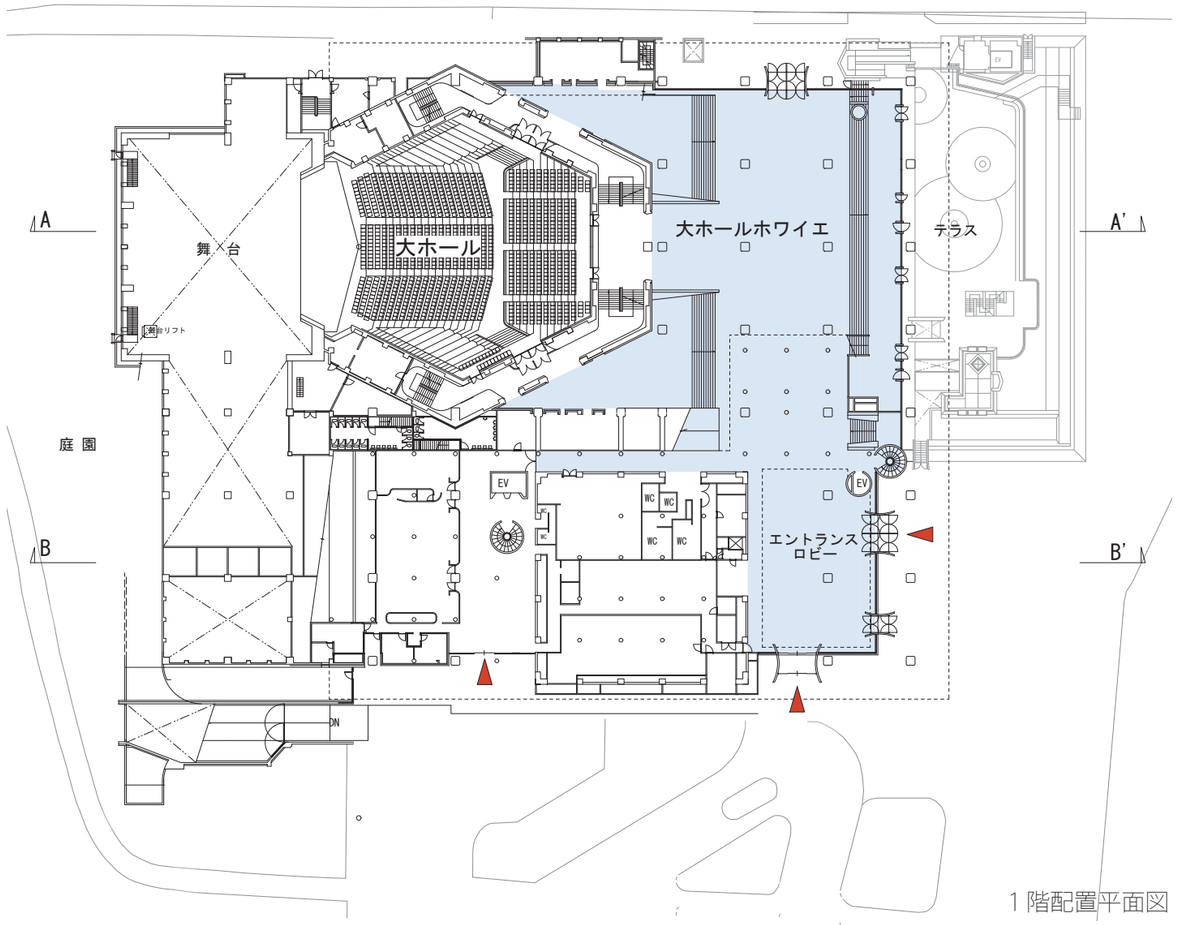

1階配置平面図

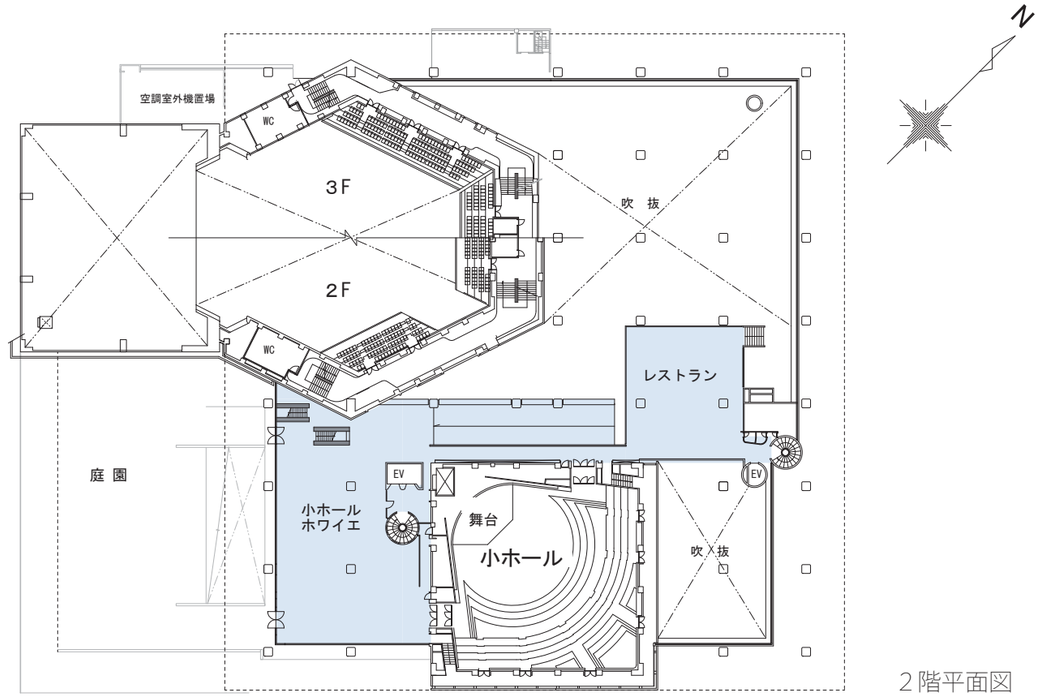

2階平面図

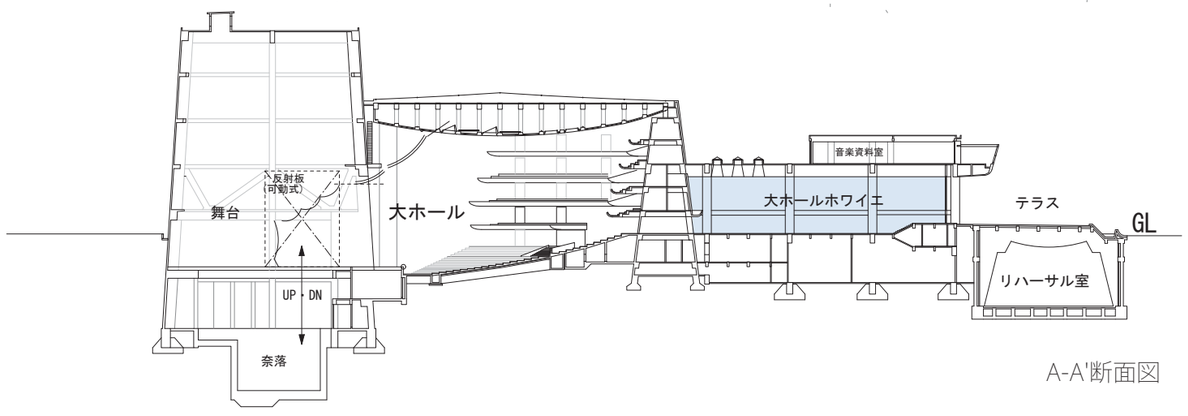

A-A'断面図

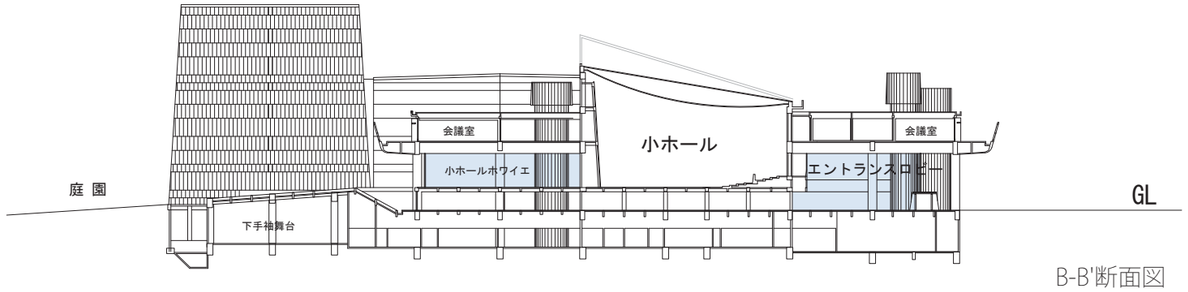

B-B'断面図

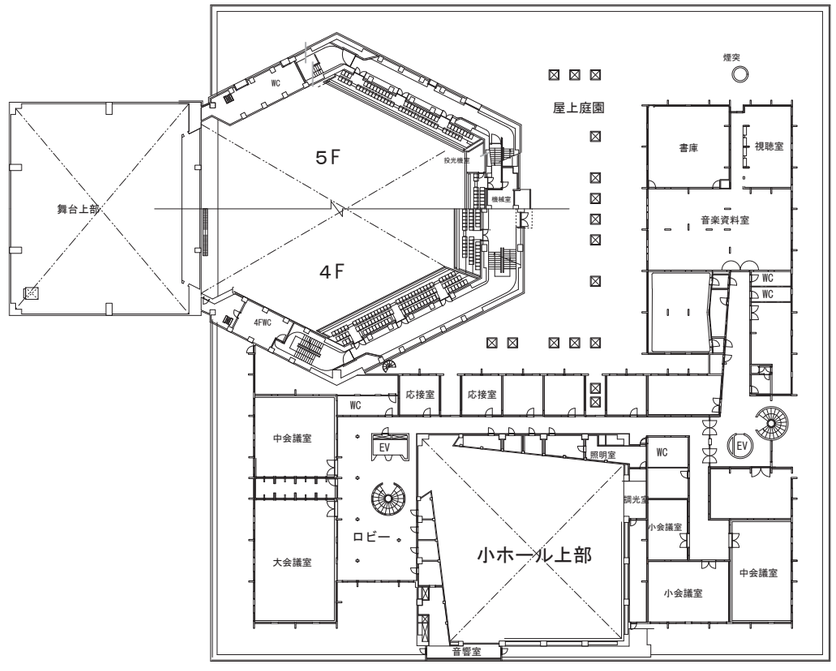

4階平面図

0 10 20 30 40 50m S=1/800